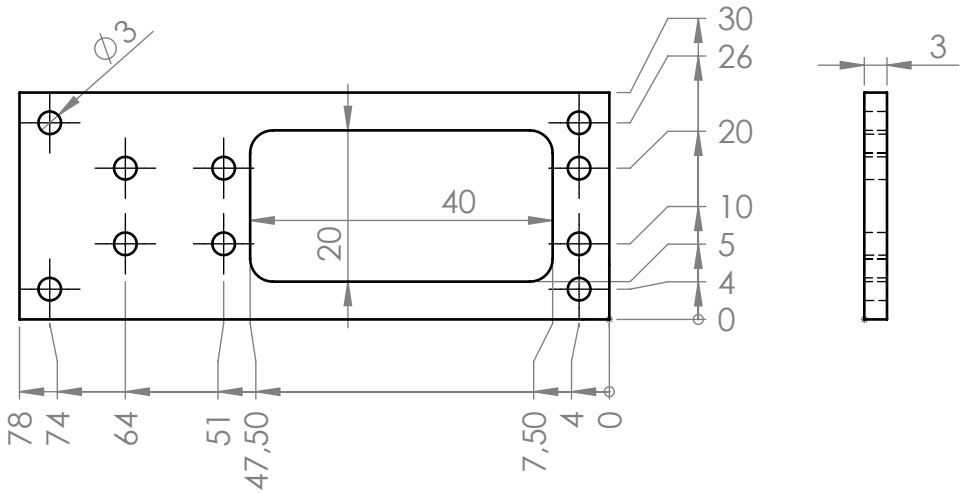

La platine

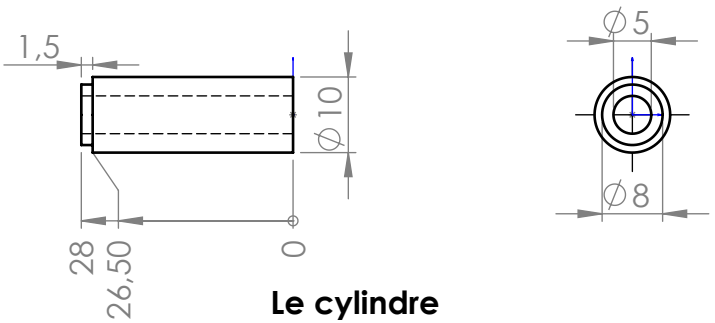

Le cylindre

Echelle 2

Ecrou Olive

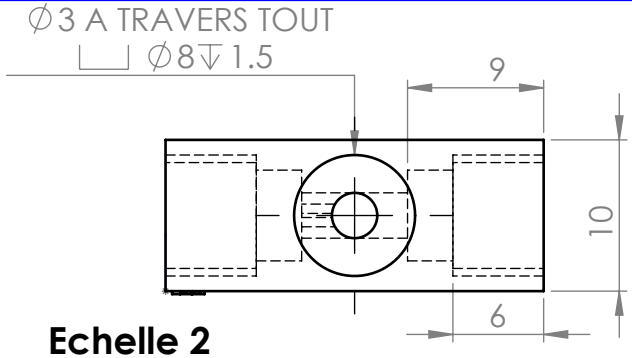

Echelle 2

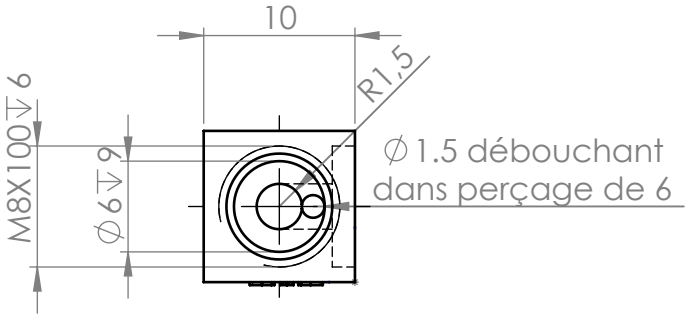

Le corps de pompe

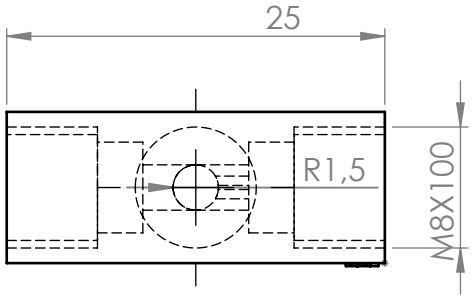

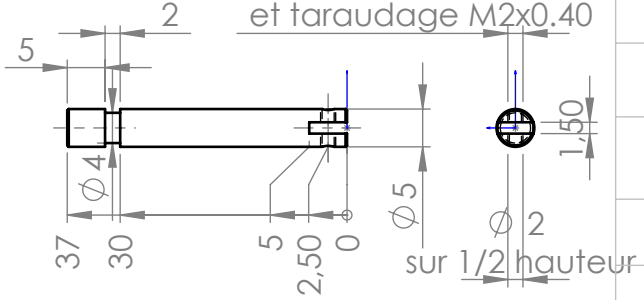

Le piston

Repère	Nombre	Nom de la pièce	Matière	Observations
1	1	Désignation	laiton	Sablé

Echelle 1:1

POMPE MOTORISEE

04/06/2009

Mise à jour

A4H

Dessiné par : **JP BOURDILLAT**

Page :